Powering Business Worldwide

Montageanweisung
Instruction Leaflet
Notice d'installation
Istruzioni per il montaggio
Instrucciones de montaje

11/10 IL05002004Z
(AWA2724-2328)

XIO-EXT121-1

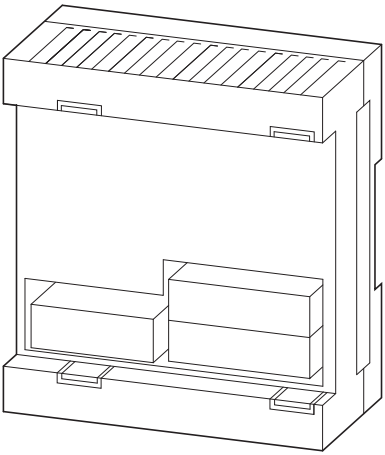

de **Lebensgefahr durch elektrischen Strom!**

Nur Elektrofachkräfte und elektrotechnisch unterwiesene Personen dürfen die im Folgenden beschriebenen Arbeiten ausführen.

en **Electric current! Danger to life!**

Only skilled or instructed persons may carry out the following operations.

fr **Tension électrique dangereuse !**

Seules les personnes qualifiées et averties doivent exécuter les travaux ci-après.

it **Tensione elettrica: Pericolo di morte!**

Solo persone abilitate e qualificate possono eseguire le operazioni di seguito riportate.

es **¡Corriente eléctrica! ¡Peligro de muerte!**

El trabajo a continuación descrito debe ser realizado por personas cualificadas y advertidas.

Frontansicht
Front view
Face avant
Vista frontale
Vista de frente

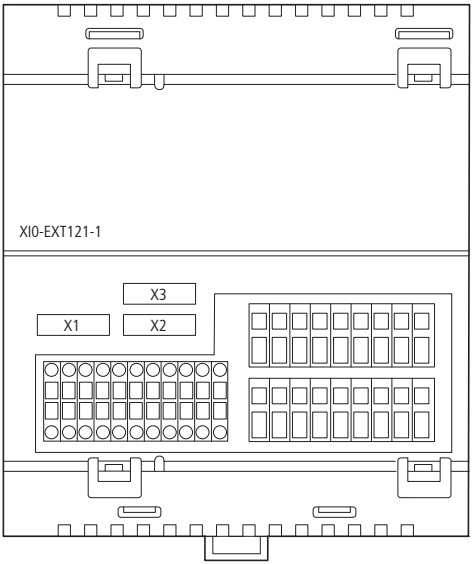

Anschlüsse – Connections – Raccordements – Collegamenti – Conexiones

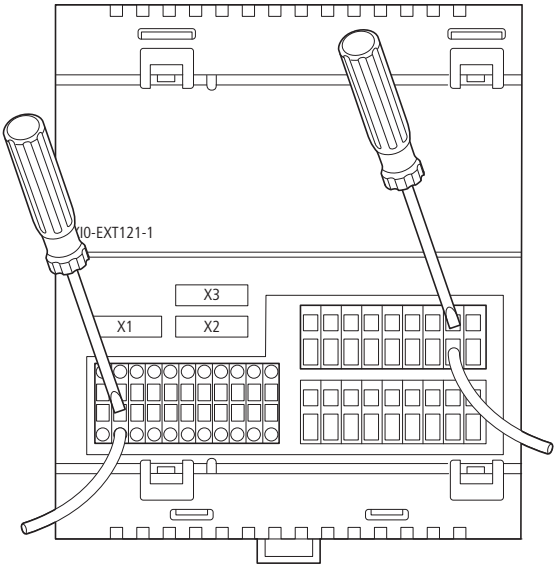

I = Eingang – Input – Entrée – Ingresso – Entrada
Q = Ausgang – Output – Sortie – Uscite – Salida
X = Eingang/Ausgang – Input/Output – Entrée/Sortie – Ingresso/Uscite – Entrada/Salida

A = analog – analog – analogiques – analogici – analógicas
D = digital – digital – TOR – digitali – digitales

11/10 IL05002004Z

X1			X2	X3	
	24 V DC	Power Supply	DI0	24 V DC	
	0 V		DI1	DX0	
AI0-	AI0+	0 ... 10 V	DI2	DX1	
AI1-	AI1+	0 ... 10 V	DI3	DX2	
AI2-	AI2+	0 ... 20 mA	DI4	DX3	
AI3-	AI3+	0 ... 20 mA	DI5	DX4	
AI4-	AI4+	-200 ... +200 °C (-328 ... +392 °F)	DI6	DX5	
AI5-	AI5+	-200 ... +200 °C (-328 ... +392 °F)	DI7	DX6	
AQ0-	AQ0+	0 ... 10 V	DI8	DX7	
AQ1-	AQ1+	0 ... 10 V	DI9	0 V	

intern verbunden – connected internally – liaison interne – collegamento interno – conectado internamente

Anschlussbeispiel – Connection example – Exemple de raccordement – Esempio di connessione – Ejemplo de conexión

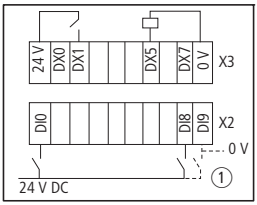

①

Bei Einsatz des Steckertyps BLI/0 3,5/10F verbinden Sie die Klemme DI9 mit „0 V".
Connect the terminal DI9 to "0 V", when using plug type BLI/0 3,5/10F with LED.
En cas d'utilisation d'un connecteur de type BLI / O 3,5/10F avec LED, raccorder le borne DI9 sur « 0 V ».
Per utilizzare il connettore tipo BLI/0 3,5/10F con LED, collegate il morsetto DI9 a "0 V".
Al colocar un tipo de enchufe BLI/0 3,5/10F con LED, conecte el borne DI9 a "0 V".

Montage XIO-EXT121-1
Fitting XIO-EXT121-1
Montaggio XIO-EXT121-1
Montaje XIO-EXT121-1

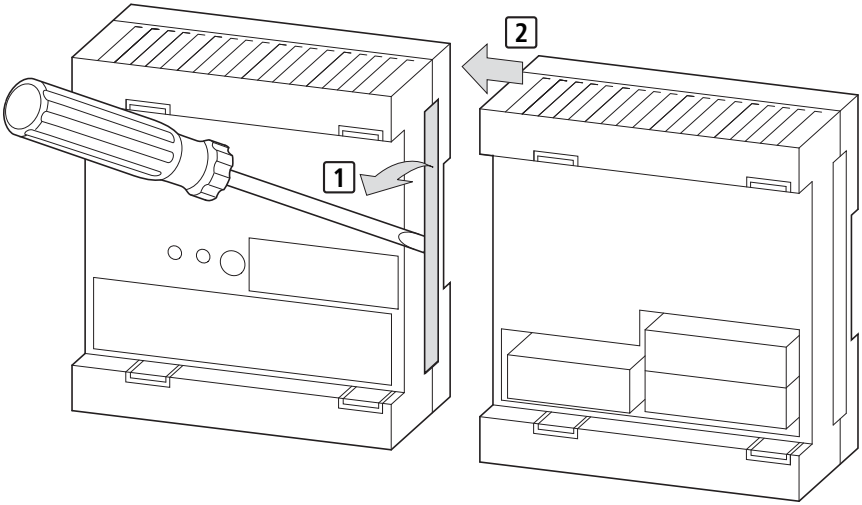

11/10 IL05002004Z

Montage – Fitting – Montaggio – Montaje

Baugruppenträger/Hutschiene
Module/top-hat rail
Support arrière/profilé chapeau
Modulo/guida simmetrica
Módulo/guía simétrica

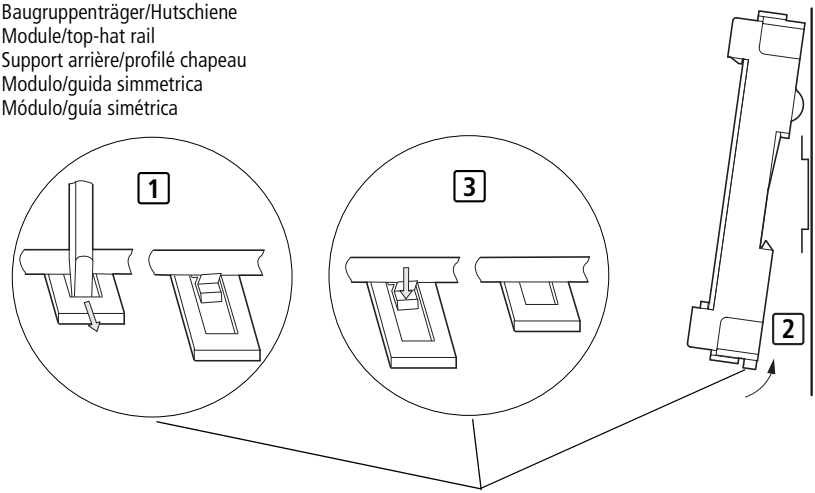

Demontage – Dismantling – Démontage – Smontaggio – Desmontaje

Baugruppenträger/Hutschiene
Module/top-hat rail
Support arrière/profilé chapeau
Modulo/guida simmetrica
Módulo/guía simétrica

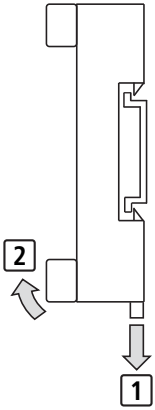

11/10 IL05002004Z

Einklappseite: 17 mm Beschnitt

Abmessungen – Dimensions – Dimensioni – Dimensiones [mm (inch)]

Basisbaugruppenträger/Erweiterungsbaugruppenträger – Base module/expansion module – Support arrière (de base)/support arrière (d'extension) – Modulo di base/modulo di espansione – Módulo base/módulo de ampliación

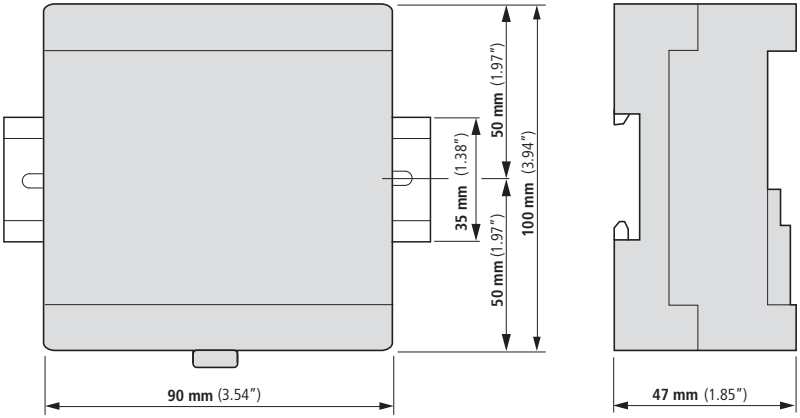

Schraub-Befestigung der Baugruppenträger auf der Montageplatte – Screw fixing of the modules on the mounting plate – Fixation par vis des supports arrière sur la platine de montage – Fissaggio a vite dei moduli di base su piastra di montaggio – Fijación por tornillo de los módulos en la placa de montaje

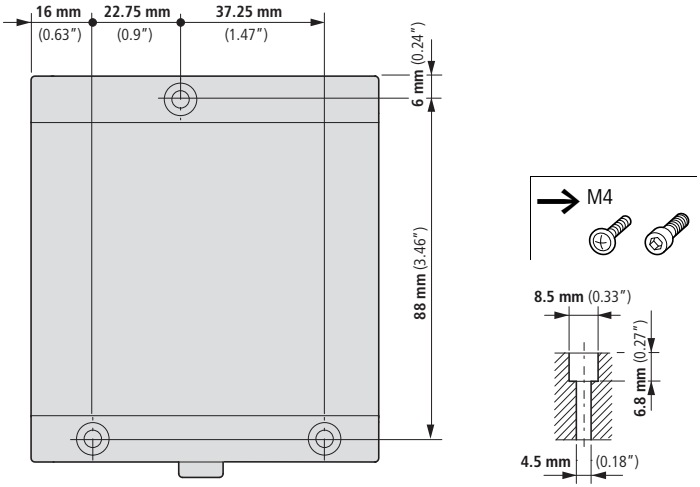

Einklappseite: 17 mm Beschnitt

11/10 IL05002004Z

Eaton Industries GmbH, Hein-Moeller-Straße 7-11, 53115 Bonn, Germany 11/10 IL05002004Z DE13 DHW/Eb
© 2006 by Eaton Industries GmbH, www.eaton.com/moeller/support All Rights Reserved. Printed in Germany (11/10)